KETTY

Zanzariera verticale a rete avvolgibile, con azionamento a catena

50 55

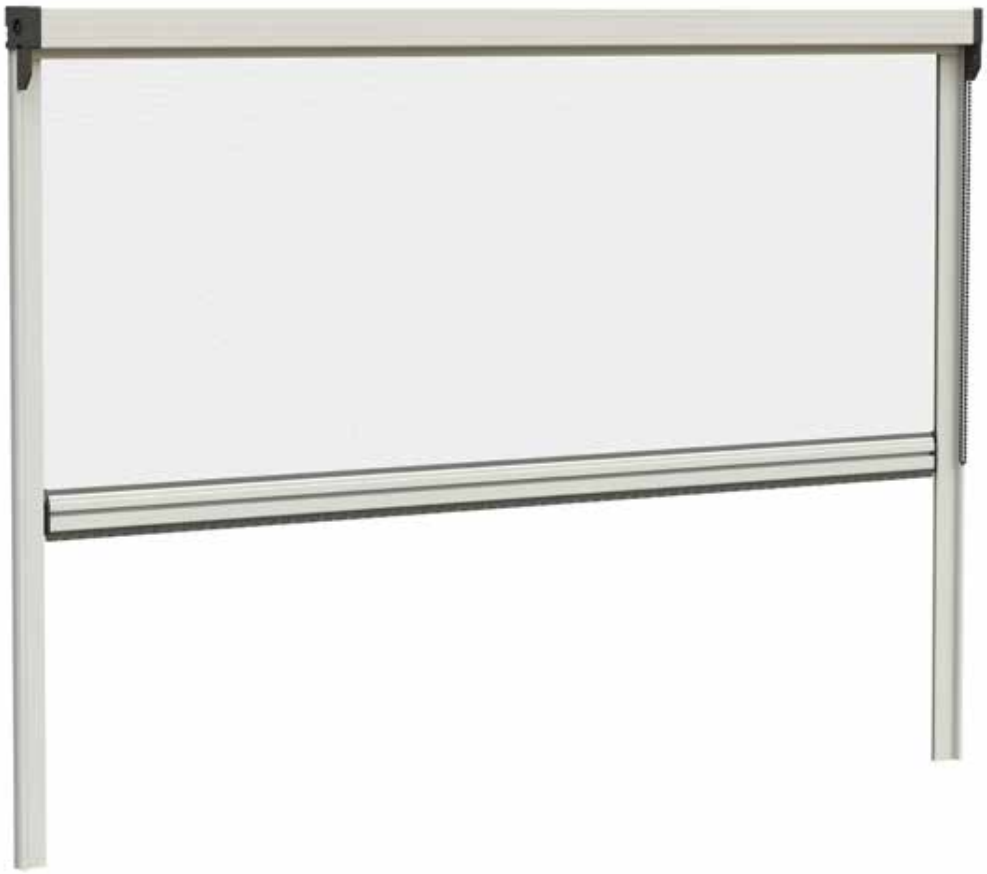

KETTY PLUS 50/55
KETTY 50/55

Scorrimento: verticale

Avvolgimento: molla-catena (mod. Ketty Plus), manuale a catena (mod. Ketty).

Sistema di apertura: a catena (mod. Ketty), con sistema PUSH UP (mod. Ketty Plus).

Cassonetto: arrotondato da 55 mm o squadrato da 50 mm, anche in versione con guide telescopiche per l'installazione in vani non perfettamente in squadro.

Adatta per: finestra / portafinestra

Bottoncino: si

Rete: in fibra di vetro grigia di serie, viene fornita saldata e rivettata ai bordi. Può essere richiesta anche con rete Blackline, rete Fabrinet e a strisce.

Al posto della rete si può richiedere l'inserimento di teli oscuranti, filtranti e a strisce. I teli oscuranti e filtranti sono per uso interno e vengono forniti senza bottoncini, da richiedere in fase d'ordine come opzione.

Viene fornita: su misura

Opzione: è possibile richiedere un doppio comando, per l'apertura anche dall'esterno su tutti i modelli.

KETTY PLUS 55



Cassonetto da **55**

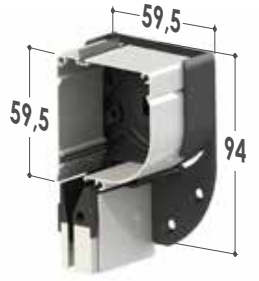



Tendicatena a muro

I nostri prodotti, installati sia i**nternamente che esternamente**, vengono dotati di dispositivo tendicatena quindi conformi alle prescrizioni delle norme europee EN 13120 (punti 8.2 e 15 relativi alla protezione dallo strangolamento), EN 16433: 2014 e EN 16434:2014.

Esse infatti risultano conformi all'obbligo generale di sicurezza dei prodotti immessi sul mercato di cui alla direttiva 2001/95/CE del Parlamento europeo e del Consiglio.



KETTY PLUS 50



Cassonetto da **50**

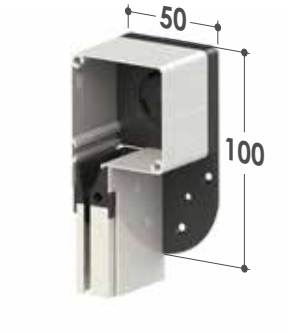



FUNZIONI DI SERIE PER LE TIPOLOGIE KETTY PLUS

Sistema PUSH UP

- Sistema di apertura PUSH UP, a pressione verso il basso
- Guide telescopiche regolabili



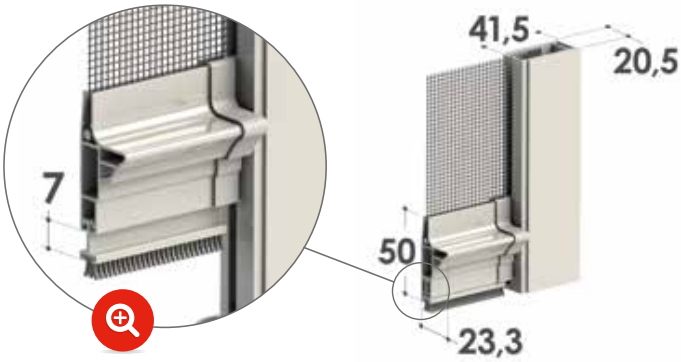

Misure consigliate (mm)

• KETTY PLUS

Rete in fibra grigia (di serie)

Cassonetto	Larghezza (min/max)	Altezza (min/max)
50	500/1600	- /2400
55	500/1600	- /2600

Rete Fabrinet (opzionale)

Cassonetto	Larghezza (min/max)	Altezza (min/max)
50	500/1600	- /1900
55	500/1600	- /2100

Rete Blackline (opzionale)

Cassonetto	Larghezza (min/max)	Altezza (min/max)
50	500/1600	- /2400
55	500/1600	- /2600

Con telo filtrante (Linescreen 3%) - senza bottoncini

Cassonetto	Larghezza (min/max)	Altezza (min/max)
50	500/1500	- /1500
55	500/1500	- /1800

Con telo oscurante (Tecnic Oscura) - senza bottoncini

Cassonetto	Larghezza (min/max)	Altezza (min/max)
50	500/1500	- /1800
55	500/1500	- /2000

• KETTY

Rete in fibra grigia (di serie)

Cassonetto	Larghezza (min/max)	Altezza (min/max)
50	300/1600	- /2400
55	300/1600	- /2600

Rete Fabrinet (opzionale)

Cassonetto	Larghezza (min/max)	Altezza (min/max)
50	300/1600	- /1900
55	300/1600	- /2100

Rete Blackline (opzionale)

Cassonetto	Larghezza (min/max)	Altezza (min/max)
50	300/1600	- /2400
55	300/1600	- /2600

Con telo filtrante (Linescreen 3%) - senza bottoncini

Cassonetto	Larghezza (min/max)	Altezza (min/max)
50	300/1500	- /1500
55	300/1500	- /1800

Con telo oscurante (Tecnic Oscura) - senza bottoncini

Cassonetto	Larghezza (min/max)	Altezza (min/max)
50	300/1500	- /1800
55	300/1500	- /2000

I teli oscuranti e filtranti sono per uso interno, consultare la mazzetta teli e reti per la scelta del tessuto.

Tinte disponibili

RAL

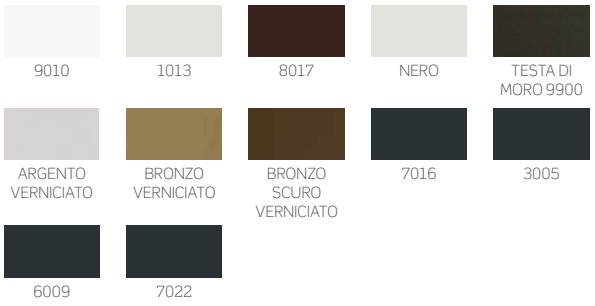

SOFT

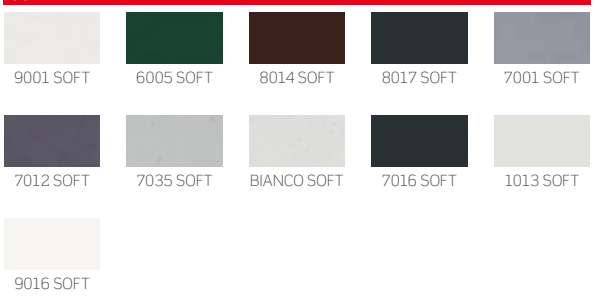

RAFFAELLO



OSSIDATE



SABLÈ



LEGNO



Accessori

SE= DI SERIE / OP= OPZIONALE

MODELLO	rete GRIGIA	FABRINET	BLACKLINE	BETTER VUE	SUNOX	CLIPS	APPLICAZIONE FRONTALE
KETTY PLUS 55	SE	OP	OP	OP	OP	OP	-
KETTY PLUS 50	SE	OP	OP	OP	OP	-	OP
KETTY 55	SE	OP	OP	OP	OP	OP	-
KETTY 50	SE	OP	OP	OP	OP	-	OP